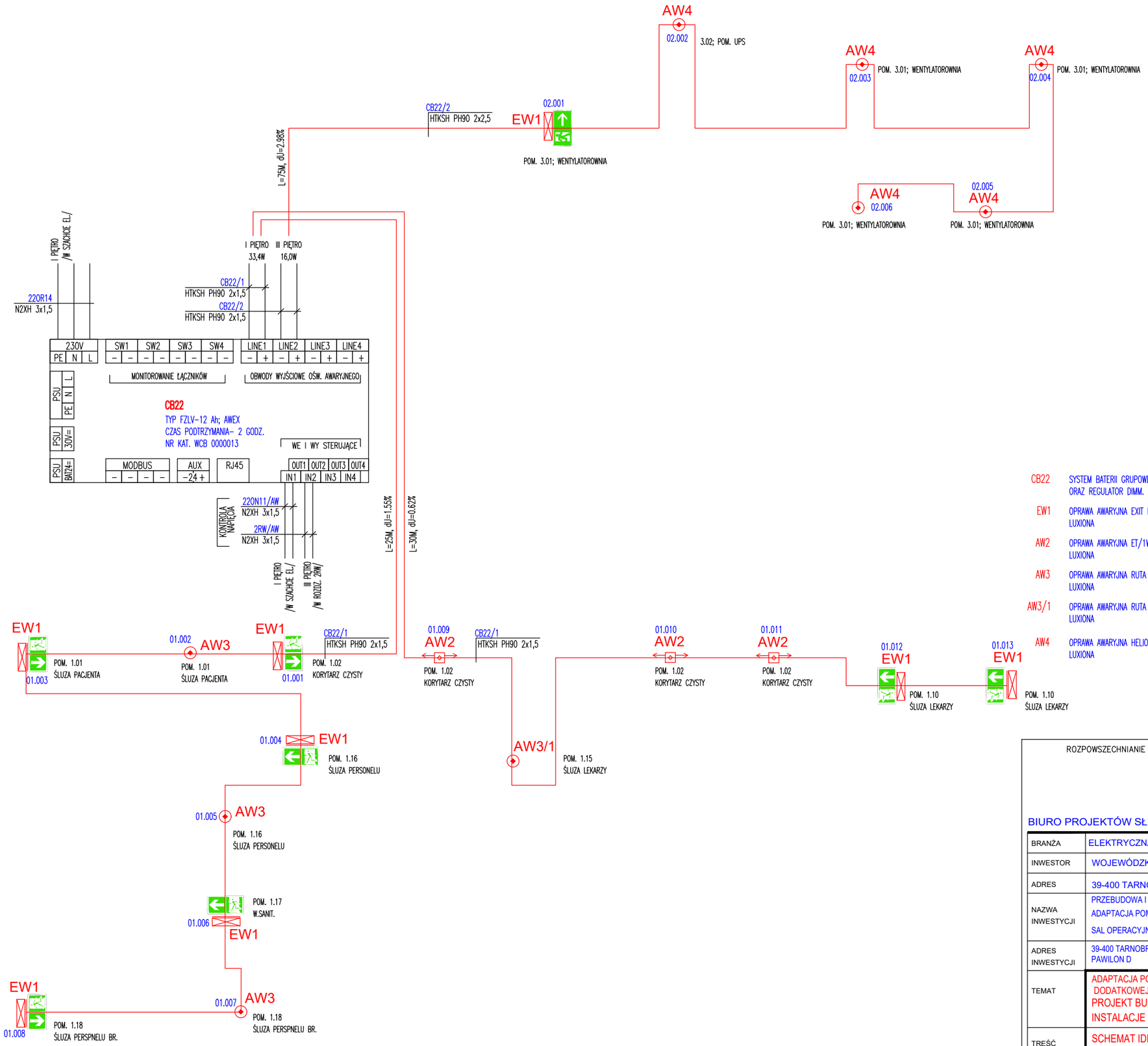

CB22	SYSTEM BATERII GRUPOWEJ FZLV-24 – WYPOSAŻONY W MODUŁ WEB, ORAZ REGULATOR DIMM. CZAS PODTRZYMANIA 2H; LUXIONA
EW1	OPRAWA AWARYJNA EXIT FZLV LED 1W CB-FZLV-24V LUXIONA
AW2	OPRAWA AWARYJNA ET/1W/FZLV/WH LUXIONA
AW3	OPRAWA AWARYJNA RUTA P LED 3W RNO 33 CB-FZLV-24V LUXIONA
AW3/1	OPRAWA AWARYJNA RUTA N LED 3W RNO 33 CB-FZLV-24V LUXIONA
AW4	OPRAWA AWARYJNA HELIOS FZLV LED 3W CB-FZLV-24V LUXIONA

ROZPOWSZECHNIANIE I KOPIOWANIE DOZWOLONE ZA PISEMNĄ ZGODĄ WŁAŚCICIELA PRAW
PRAWA AUTORSKIE ZASTRZEŻONE
WG USTAWY O PRAWIE AUTORSKIM I PRAWACH POKREWNYCH
(Dz.U. Nr 80 poz. 904 z 2000r.)

BIURO PROJEKTÓW SŁUŻBY ZDROWIA PRO-MEDICUS SP. Z OO.

BRANŻA	ELEKTRYCZNA	SYMBOL	303-D1BO-PBWZ-VII-1P	NR RYS. 21
INWESTOR	WOJEWÓDZKI SZPITAL W TARNOBRZEGU			
ADRES	39-400 TARNOBRZEG UL. SZPITALNA 1			
NAZWA INWESTYCJI	PRZEBUDOWA I NADBUDOWA POM. PAWILONU D, D1, D2, ADAPTACJA POMIESZCZEŃ W CELU URUCHOMIENIA SAL OPERACYJNYCH			
ADRES INWESTYCJI	39-400 TARNOBRZEG UL. SZPITALNA 1 PAWILON D			
TEMAT	ADAPTACJA POMIESZCZEŃ W CELU URUCHOMIENIA DODATKOWEJ SAL OPERACYJNYCH PROJEKT BUDOWLANO - WYKONAWCZY ZAMIENNY INSTALACJE ELEKTRYCZNE WEWNĘTRZNE			SKALA
TREŚĆ	SCHEMAT IDEOWY OŚWIETLENIA AWARYJNEGO			DATA 01.2018
PROJEKTANT	BPP Upr.124/84	OPRACOWAŁ	SPRAWDZIŁ	RP-Upr 839/94
INŻ.L.BEDNARCZYK			INŻ. J. KUBISIAK	